スラリーコレクター SC－25

スラリーコレクターＳＣ－２５は乾湿兼用バキュームクリーナーと組み合わせて排水を回収します。このスラリーコレクターを使用することでバキュームクリーナーの許容量より多くの排水を回収できます。またバキュームクリーナーに直接排水を吸引させないのでバキュームクリーナーの清掃が簡略されます。

スラリーコレクター ＳＣ-２５

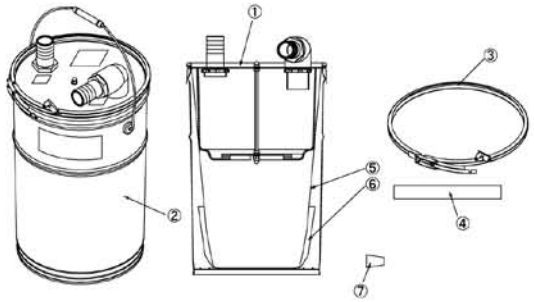

①蓋組立　②本体　③締付けバンド　④吸引排水用ホース
⑤フィルター　⑥土のう袋　⑦赤ゴム栓

濾過能力本数（参考値）　（社内テスト値）

穿孔径（mm）	穿孔長（mm）	穿孔本数
20	125	160 本以上
110	250	18 ～ 20 本

	型　式	スラリーコレクター SC-25
本体	外形寸法（mm）	Φ305×365×520
	タンク容量（L）	25
	装置質量（kg）	4

特　徴

①簡易汚水処理機能

専用フィルターを使用することにより、汚水をスラリー（ノロ）と濾過水に分離します。

②汚水タンクとして使用可能

専用フィルターを使用せず、汚水タンクとして使用できます。これによりバキュームクリーナーを汚さずに汚水をためることができます。

③複数個連結可能

ＳＣ－２５を複数個連結することで、より多くの汚水を回収できます。但し、ホースのつなぎ目、及び、蓋の密閉度により真空度が下がる為、５個程度を推奨します。

④口径Φ３８に接続可能

バキュームクリーナーの口径Φ３８に接続できます。
吸い込み高さ限界：通常バキュームクリーナー吸い込み圧力 20Kpa にて約 2m 平地の場合、ホース延長は 60mまで可能です。

⑤専用フィルター採用

フィルターは耐久性があり、乾燥時はもちろん、濡れても丈夫で、抜群の吸収性・保水性をもった素材を採用しました。

⑥市販のペール缶使用可能

本体が腐食、又は破損した場合、市販のペール缶（20L）を代用できます。使用方法は同じですが、濾過量が少なくなりますのでご注意下さい。

【イメージ図】ＳＣ－２５連結 ＋ バキュームクリーナー

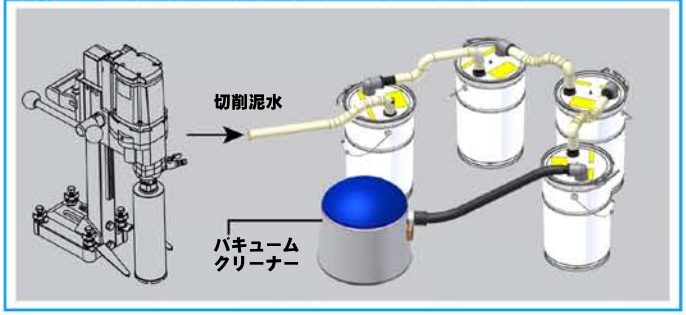

東 京 支 店　TEL (03) 5995-6761
札 幌営業所　TEL (011) 787-8311
仙 台営業所　TEL (022) 287-1661
神奈川営業所　TEL (045) 250-0530
名古屋営業所　TEL (052) 919-0431
大 阪営業所　TEL (06) 6543-4641
広 島営業所　TEL (0829) 34-4511
福 岡営業所　TEL (092) 481-1811

SHIBUYA DYMODRILL
株式会社 シブヤ

2016. 05. 01